

APPARTEMENT VALTHO OLYMPIC 204 VAL THORENS

APPARTEMENT OLYMPIC 204

Location de vacances pour 5 personnes à Val Thorens

https://valthoolympic204.fr



Anne DUGAIL

A **Appartement Olympic 204** : 234 rue du Slalom 73440 Val Thorens

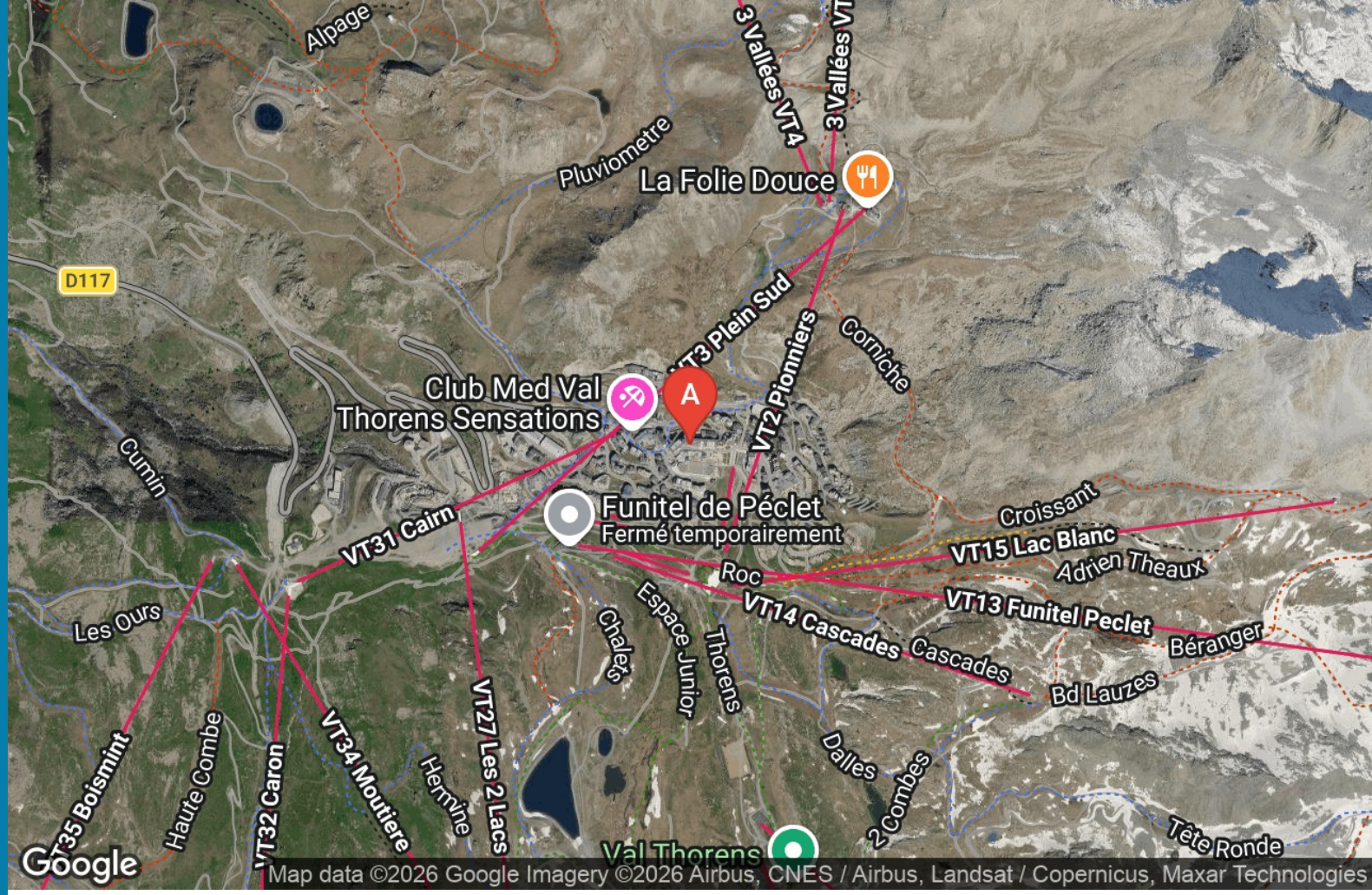

















Appartement Olympic 204

Appartement	5 personnes (Maxi: 5 pers.)	1 chambre	35 m2













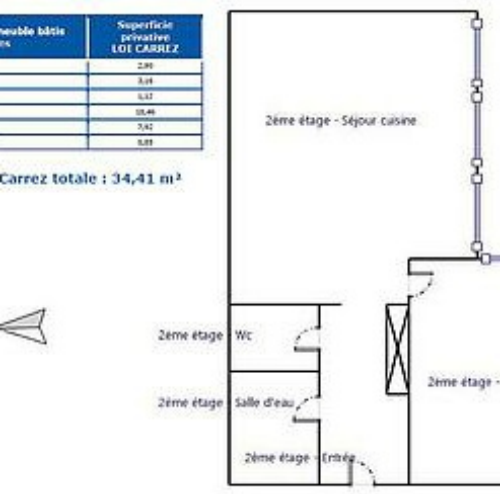

Val Thorens, Résidence l'Olympic, Appartement n°204 pour 5/6 personnes, 35m², 2ème étage, Exposition Sud, Vue montagne, proche commerces, Labellisé : 2 Flocons Argent .

Évadez-vous dans cet appartement fonctionnel skis aux pieds pour profiter du meilleur de Val Thorens !
Orienté plein sud et situé dans le quartier très calme du haut de la station, cet appartement offre un confort maximal pour 5 personnes et est entièrement équipé pour 6. Les familles apprécieront tout particulièrement son emplacement au pied des pistes !
Il dispose d'une chambre avec 4 couchages (2 lits superposés de 80 x 190 cm), tandis qu'un lit double (canapé-lit gigogne de 2x80 x 190 cm) se déploie facilement dans la pièce de vie le soir venu.
Les draps et serviettes sont inclus, et les lits faits à votre arrivée.
La salle d'eau est dotée d'une grande douche pour vous détendre après une journée de ski. Les toilettes sont séparées. Le ménage de fin de séjour est également inclus.
Et tous les commerces sont à moins de 5 minutes à pieds !
Installez-vous confortablement et profitez de tout ce que Val Thorens et notre appartement ont à offrir !

Cuisine : 2 plaques vitrocéramiques, four combiné, lave-vaisselle, réfrigérateur, machine Nespresso, bouilloire, grille-pain
Séjour : canapé, avec lit escamotable, Télévision écran plat,
Chambre : 2 x 2 lits superposés 80cm
Salle de bains : lavabo, douche, sèche-serviette électrique, sèche-cheveux
WC séparé ; Equipement de confort : local à skis

Pièces et équipements

Chambres	Chambre(s): 1 Lit(s): 6	dont lit(s) 1 pers.: 6 dont lit(s) 2 pers.: 1
	l'appartement est labellisé tout confort pour 5 personnes mais est équipé pour 6 personnes. Dans la chambre 4 lits simples 80x190cm (2 ensembles superposés ; attention le couchage en hauteur est déconseillé aux enfants de moins de 6 ans) dans le salon, possibilité de préparer 2 lits simples (2 couettes simples) ou de réunir l"une des banquettes avec le lit gigogne de dessous pour déployer un lit 2 personnes (1 couette double)	
Salle de bains / Salle d'eau	Salle de bains avec douche Sèche serviettes	Sèche cheveux
	Salle(s) d'eau (avec douche): 1 Serviettes de toilettes et tapis de bain fournis Sèche cheveux et sèche serviette à disposition	
WC	WC: 1 WC indépendants	
Cuisine	Appareil à raclette	
	Four à micro ondes Réfrigérateur	Lave vaisselle
	cafetière Nespresso, bouilloire	
Autres pièces	Balcon	
Media	Télévision	Wifi
Autres équipements	WIFI gratuit	
Chauffage / AC	Chauffage	
Bien être		
Exterieur		
Divers	Transats à disposition sur le balcon	

Infos sur l'établissement

Communs	Ascenseur	Dans résidence
Activités	Local à skis en pied de piste accès direct aux pistes depuis notre étage !	
Restauration		
Réseaux	Accès Internet WIFI gratuit	
Stationnement	Parking payant le stationnement est interdit dans les rues de la station en saison : n'oubliez pas de réserver votre parking obligatoire sur le site www.valthoparc.fr !	
Services	Location de draps et/ou de linge	Nettoyage / ménage
	draps, serviettes de toilette, tapis de bain et torchon inclus dans le prix, avec lits faits à l'arrivée	
Extérieurs	transats	

A savoir : conditions de la location

Arrivée	Samedi à partir de 17h
Départ	Samedi avant 10h
Langue(s) parlée(s)	Anglais Français
Annulation/ Prépaiement/ Dépot de garantie	Pour réserver notre appartement, un contrat sera établi ; Taxes de séjour incluses dans le prix Versement acompte de 30% du prix de la location lors de la réservation , versement du solde 30 jours avant le début du séjour. Annulation gratuite jusqu'à 30 jours avant le séjour, pas de remboursement au delà. un chèque de caution de 500€ vous sera demandé à l'entrée dans les lieux et restitué dans les 2 semaines suivant votre séjour si aucune anomalie n'est constatée.
Moyens de paiement	Virement bancaire
Petit déjeuner	
Ménage	Ménage de fin de séjour inclus
Draps et Linge de maison	Draps et/ou linge compris draps, serviettes de toilette, tapis de bain et torchon inclus dans le prix, avec lits faits à l'arrivée
Enfants et lits d'appoints	
Animaux domestiques	Les animaux ne sont pas admis. animaux non autorisés

Tarifs & disponibilités

Appartement Olympic 204

Nos tarifs et nos disponibilités sont actualisés sur notre site :
https://www.valthoolympic204.fr

Mes recommandations (suite)

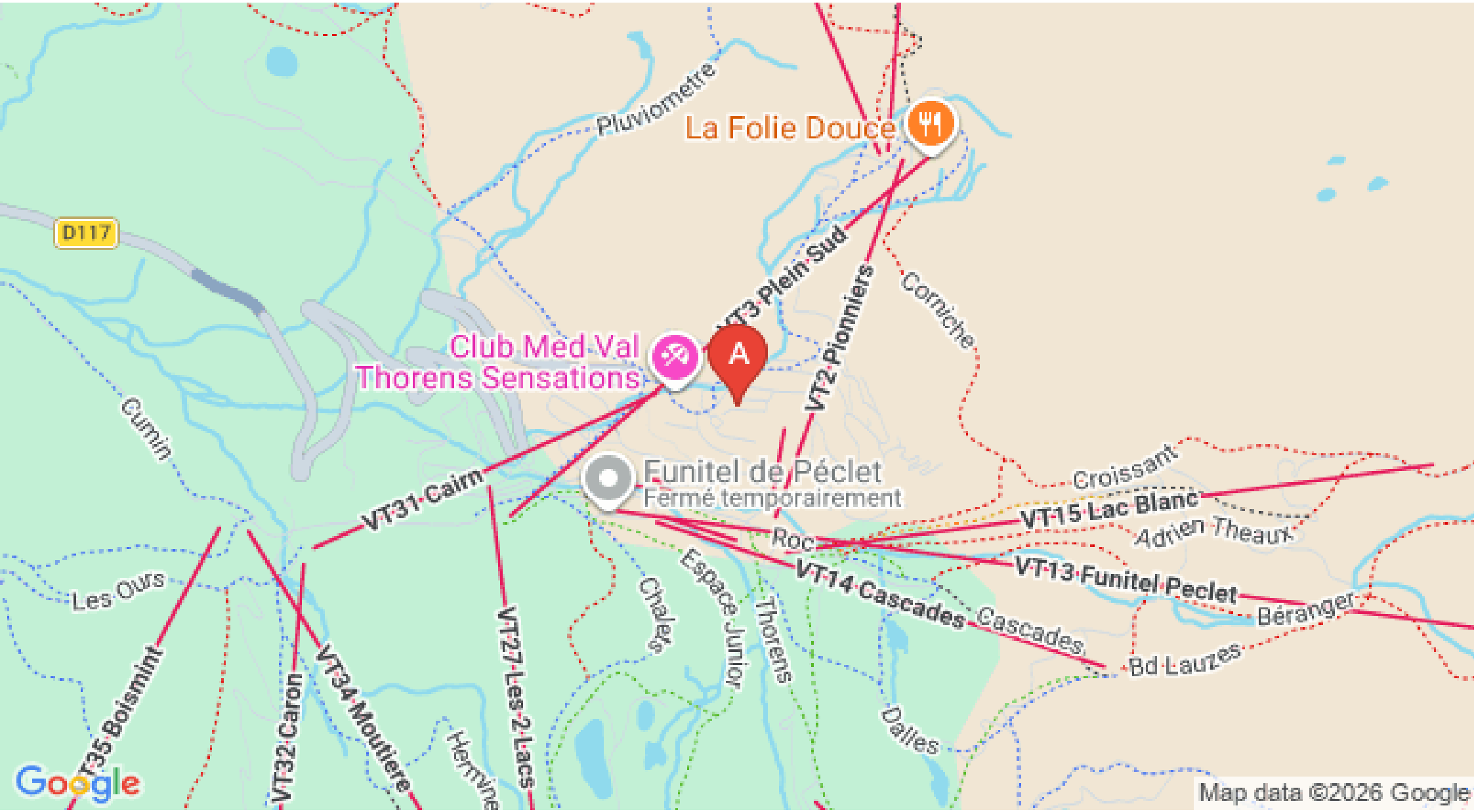

: Restaurants : Activités et Loisirs : Nature : Culturel : Dégustations

Mes recommandations (suite)



: Restaurants : Activités et Loisirs : Nature : Culturel : Dégustations